NG 08	Aufnahmebohrung

C0830	3-Wege

mobile hydraulics systems & components
moHy GmbH
Röntgenstraße 4 - 63755 Alzenau
Tel. +49 60 23 - 320 01 70
Fax +49 60 23 - 320 01 66
Email: moHy@moHy.info
www.moHy.info

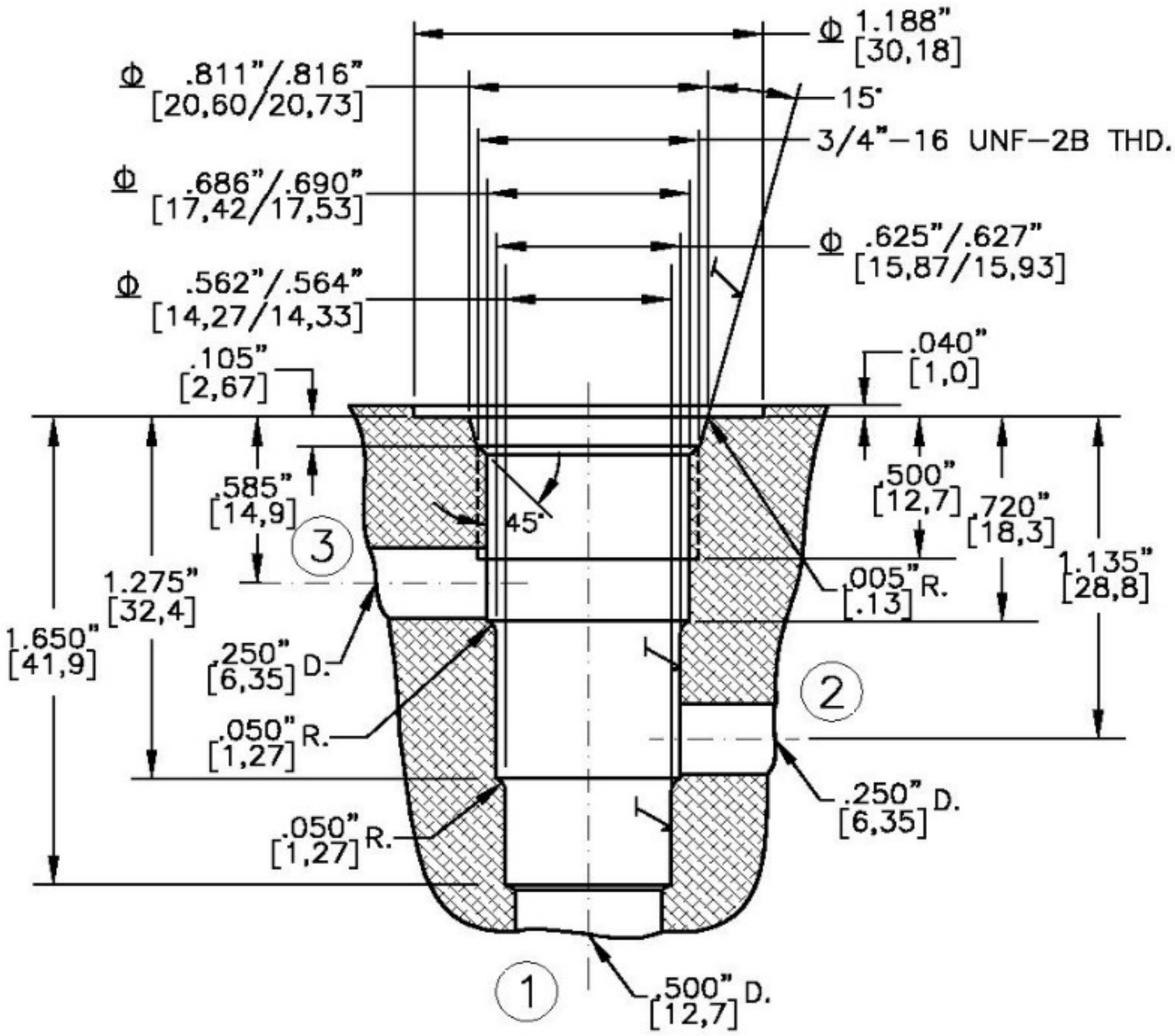

FINISH √ = 1,15m √ OR 45in √

Beachten: mm-Angaben in [ ]

Cavity Roughing Tool

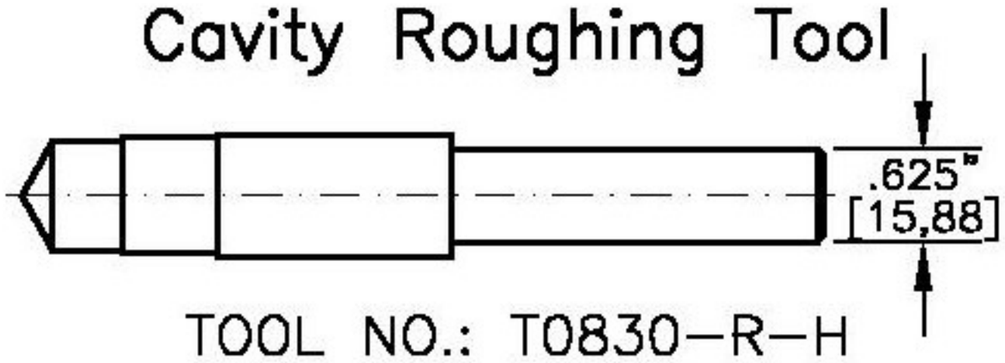

TOOL NO.: T0830–R–H
MATERIAL: High Speed Steel

Cavity Finishing Tool

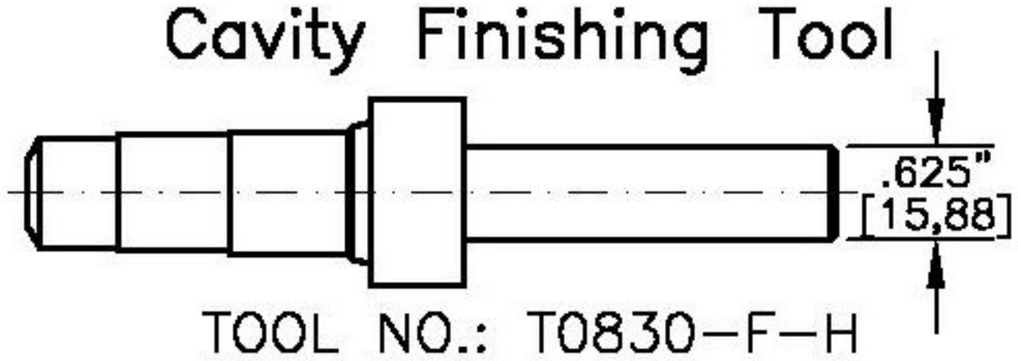

TOOL NO.: T0830–F–H
MATERIAL: High Speed Steel
TOOL NO.: T0830–F–C
MATERIAL: Tungsten Carbide Tipped

0-031.0